Датчик протечки

SZ-WLK rev.B/B1/D/D1

Руководство по эксплуатации

Содержание

1 Условные обозначения ... 3
2 Описание устройства ... 4
2.1 Назначение ... 4
2.2 Характеристики устройства ... 4
2.3 Поддерживаемые классы команд ... 4
2.3.1 Защищенная сеть ... 5
2.4 Конструктивное исполнение ... 5
2.5 Внешний вид платы датчика ... 6
2.5.1 Плата датчика SZ-WLK rev.B/D ... 6
2.5.2 Плата датчика SZ-WLK rev.B1/D1 ... 6
2.6 Комплект поставки ... 7
2.7 Сброс к заводским настройкам ... 7
2.8 Условия эксплуатации ... 7
3 Работа с датчиком ... 8
3.1 Начало работы ... 8
3.2 Взаимодействие с системой умного дома ... 8
3.3 Взаимодействие с умным домом Яндекс ... 9
3.4 Взаимодействие с умным домом Sber ... 9
3.5 Взаимодействие с умным домом VK ... 10
3.6 Установка устройства ... 11

1 Условные обозначения

Подсказки, примечания и предупреждения

Подсказки содержат важную информацию, советы или рекомендации по использованию и настройке устройства.

Примечания содержат дополнительную информацию по использованию и настройке устройства.

Предупреждения информируют пользователя о ситуациях, которые могут нанести вред устройству или человеку, привести к некорректной работе устройства или потере данных.

2 Описание устройства

2.1 Назначение

Устройство SZ-WLK rev.B/B1/D/D1 – это датчик протечки. В случае обнаружения протечки датчик посылает тревожный сигнал об этом хабу умного дома Eltex.

SZ-WLK rev.B/B1/D/D1 работает от батарейки, поэтому его можно установить в выбранное место без проводов.

2.2 Характеристики устройства

Источник питания	SZ-WLK rev.B/D	Li-ion CR123A, 3 В
	SZ-WLK rev.B1/D1	2 × Li-ion LR03, 1,5 В
Частота сигнала		869 МГц
Сработка по вскрытию (тампер)	SZ-WLK rev.B	есть
	SZ-WLK rev.D/B1/D1	нет
Максимальное расстояние до хаба		до 100 м (в прямой видимости)
Степень защиты		IP65
Максимальная мощность радиосигнала		14 дБм
Физические параметры и параметры окружающей среды		
Габариты датчика (Д × В)		74 × 25 мм
Масса, включая батарею	SZ-WLK rev.B/D	не более 0,06 кг
	SZ-WLK rev.B1/D1	не более 0,057 кг
Рабочая температура		от +5 до +45 °C
Рабочая влажность при 40 °C		не более 93 %
Срок службы		не менее 5 лет

2.3 Поддерживаемые классы команд

- Zwaveplus info
- Transport service v2
- Security
- Security_2
- Version
- Association
- Association grp info
- Manufacturer specific
- Device reset locally
- Indicator

- Powerlevel
- Battery
- Notification v3
- Wake up
- Firmware update

2.3.1 Защищенная сеть

Модуль поддерживает шифрование. В этом режиме следующие команды потребуют использования SECURITY COMMAND CLASS, чтобы хаб получил ответ от модуля.

- Version
- Association
- Association grp info
- Manufacturer specific
- Device reset locally
- Indicator
- Powerlevel
- Battery
- Notification v3
- Wake up
- Firmware update

2.4 Конструктивное исполнение

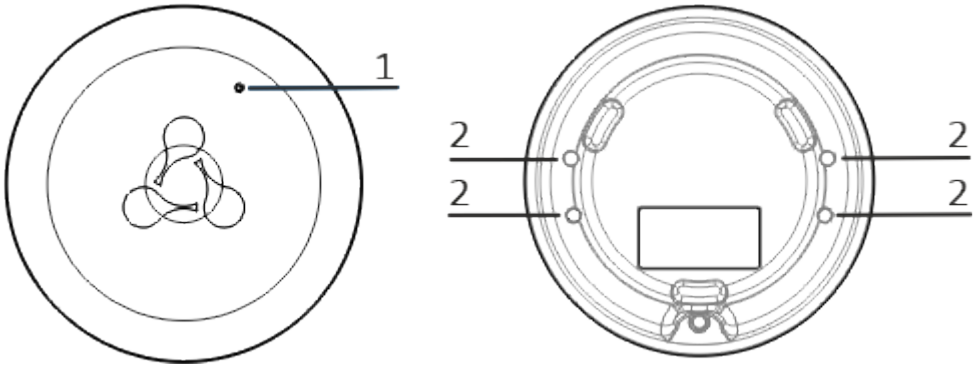

№	Элемент конструктива
1	Индикатор
2	Металлические контакты

2.5 Внешний вид платы датчика

2.5.1 Плата датчика SZ-WLK rev.B/D

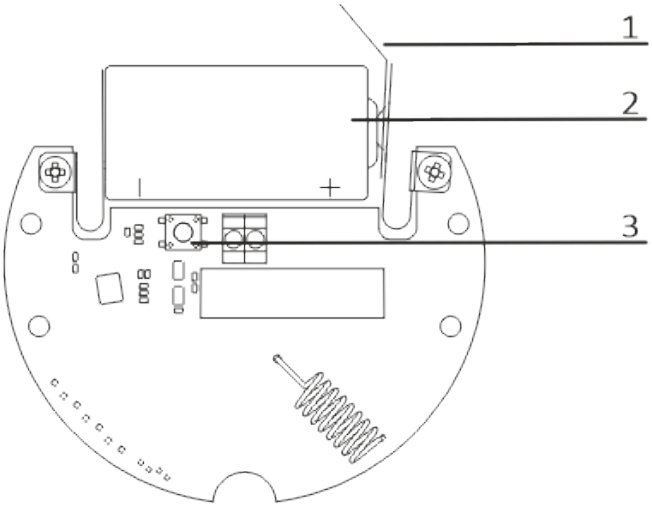

№	Элемент платы
1	Изолятор
2	Батарея питания
3	Сервисная кнопка

2.5.2 Плата датчика SZ-WLK rev.B1/D1

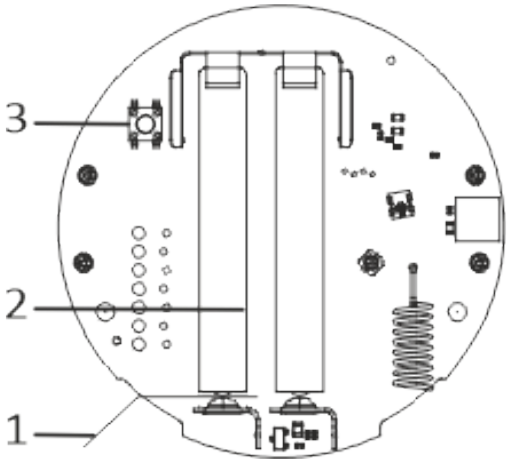

№	Элемент платы
1	Изолятор
2	Батареи питания
3	Сервисная кнопка

2.6 Комплект поставки

В базовый комплект поставки датчика протечки SZ-WLK rev.B/B1/D/D1 входят:

- Датчик протечки SZ-WLK rev.B/B1/D/D1;
- Батареи питания (установлены в корпус);
- Инструкция по эксплуатации.

2.7 Сброс к заводским настройкам

Быстро нажмите сервисную кнопку на плате датчика 6 раз.

При успешном сбросе световой индикатор загорится на 3 секунды. Устройство будет исключено из сети умного дома и сбросит свои настройки до значений по умолчанию.

2.8 Условия эксплуатации

- Датчик предназначен только для использования в помещениях.
- Исключите попадание воды в датчик. Не подвергайте датчик воздействию дыма и пыли.
- Не допускайте механических повреждений устройства.
- Обслуживание и ремонт датчика должны производиться только квалифицированным персоналом.
- В конце срока службы не выбрасывайте датчик с обычным бытовым мусором. Передайте его в пункт утилизации электроники.

3 Работа с датчиком

В данном разделе приведена инструкция по работе с устройством SZ-WLK rev.B/B1/D/D1.

3.1 Начало работы

1. Поверните крышку корпуса против часовой стрелки до упора и снимите ее.
2. Удалите пластиковую пластину (изолятор), установленную между батареей питания и держателем. Индикатор на плате должен мигнуть один раз.
3. Выполните сброс датчика к заводским настройкам.

   ⚠ Если индикатор не мигает, повторите процедуру сброса. В случае отсутствия мигания замените батарею на новую и повторите попытку

4. Установите изолятор обратно.

3.2 Взаимодействие с системой умного дома

Для взаимодействия датчика SZ-WLK rev.B/B1/D/D1 с системой умного дома установите мобильное приложение Eltex Home. Введите название «Eltex Home» в Google Play и App Store, скачайте и установите приложение. Для быстрого перехода в магазин приложений отсканируйте QR-код ниже. Также приложение доступно в магазинах Rustore и AppGallery.

	По ссылке	Через поиск	По QR-коду
Google Play	Eltex Home	По названию «Eltex Home»	
App Store	Eltex Home		

После скачивания приложения введите адрес платформы, зарегистрируйтесь, выполните вход. Для подключения датчика перейдите по ссылке Платформа Eltex SC, открыв руководство «Мобильное приложение Eltex Home» на вкладке «Документы и файлы». Подключите устройство как описано в руководстве.

3.3 Взаимодействие с умным домом Яндекс

Возможность подключения к приложению «Дом с Алисой» необходимо уточнить у вашего поставщика услуг умного дома.

Взаимодействие с датчиком с помощью виртуального голосового помощника Алиса происходит через приложение **«Дом с Алисой»**. Введите название «Дом с Алисой» в Google Play и App Store, скачайте и установите приложение. Для быстрого перехода в магазин приложений отсканируйте QR-код ниже. Также приложение доступно в магазинах Rustore и AppGallery.

	По ссылке	Через поиск	По QR-коду
Google Play	Дом с Алисой	По названию «Дом с Алисой»	
App Store	Дом с Алисой		

1. Откройте приложение «Дом с Алисой», разрешите ему доступ к геолокации и войдите в свой аккаунт на Яндекс.

2. Свяжите вашу учетную запись с Яндекс ID. Подробное описание процедуры приведено в документации Яндекса.

Устройства, добавленные в Eltex Home, будут отображены в приложении «Дом с Алисой».

Голосовое управление датчиком осуществляется с помощью колонки Яндекс.Станция, а также других устройств или приложений, в которых доступен голосовой помощник Алиса.

3.4 Взаимодействие с умным домом Sber

Возможность подключения к приложению «Салют!» необходимо уточнить у вашего поставщика услуг умного дома.

Взаимодействие с датчиком с помощью виртуальных голосовых ассистентов Сбера происходит через приложение **«Салют!»**. Введите название «Салют!» в Google Play и App Store, скачайте и установите приложение. Для быстрого перехода в магазин приложений отсканируйте QR-код ниже. Также приложение доступно в магазинах Rustore и AppGallery.

⚠ В данный момент взаимодействие с помощью виртуальных голосовых ассистентов Сбера на платформе iOS доступно только для пользователей, у которых есть скачанное приложение «Салют!».

	По ссылке	Через поиск	По QR-коду
Google Play	Салют!	По названию «Салют! Умные устройства»	

1. Откройте приложение «Салют!», разрешите ему доступ к геолокации и войдите в свой аккаунт в системе Сбера.

2. Свяжите вашу учетную запись со Сбер ID. Подробное описание процедуры приведено в документации Сбера.

Устройства, добавленные в Eltex Home, будут отображены в приложении «Салют!».

⚠ Голосовое управление датчиком осуществляется с помощью колонки Sberbox Time, а также других устройств или приложений, в которых доступны голосовые ассистенты Сбера.

3.5 Взаимодействие с умным домом VK

⚠ Возможность подключения к приложению «Маруся» необходимо уточнить у вашего поставщика услуг умного дома.

Взаимодействие с датчиком с помощью виртуального голосового помощника Маруся происходит через приложение **«Маруся»**. Введите название «Маруся» в Google Play и App Store, скачайте и установите приложение. Для быстрого перехода в магазин приложений отсканируйте QR-код ниже. Также приложение доступно в магазинах Rustore и AppGallery.

	По ссылке	Через поиск	По QR-коду
Google Play	Маруся	По названию «Маруся — голосовой помощник!»	
App Store	Маруся		

1. Откройте приложение «Маруся», разрешите ему доступ к геолокации и войдите в свой аккаунт VK.

2. Свяжите вашу учетную запись с VK ID. Подробное описание процедуры приведено в документации Маруси.

Устройства, добавленные в Eltex Home, будут отображены в приложении «Маруся».

⚠ Голосовое управление датчиком осуществляется с помощью колонки VK Капсула, а также других устройств или приложений, в которых доступен голосовой помощник Маруся.

3.6 Установка устройства

Датчик устанавливается на чистую и сухую поверхность пола в местах возможной протечки.

⚠ Не устанавливайте устройство на токопроводящую поверхность. Это приведет к ложному срабатыванию датчика.

При возникновении протечки происходит замыкание водой металлических контактов датчика. Для фиксации датчика протечки рекомендуется использовать двусторонний скотч (не входит в комплект).

ТЕХНИЧЕСКАЯ ПОДДЕРЖКА

По вопросам эксплуатации оборудования вы можете обратиться в техническую поддержку компании ООО «Предприятие «ЭЛТЕКС»:

- через приложение Eltex Home
- по электронной почте iot@eltex-doma.ru

Официальный сайт компании: https://eltex-doma.ru/